Sürücülerde PID Set Değerinin Dijital Girişlerden Set Edilme Ayarı

PID set değerinin dijital giriş terminallerinden set edilebilmesi için sürücü sürücü modellerinin versiyon değerleri aşağıdaki gibi olmalıdır.

SC3 Parametre Ayarları:

SC3: (V0.170) ve üzeri modellerde

NOT: Sürücü versiyonuna 00-01 parametresinden bakılabilir.

08-00: 3 (PID set değeri çoklu hız değerleri tarafından belirlenir ve feedback değeri 3-5 terminallerinden alınır.)
08-01: 0 (Negatif PID seçimi)
02-20: 0 (3-5 terminali 4-20 mA seçimi)
02-25: 4 (3-5 terminali minimum akım/voltaj giriş değeri)
02-26: 20 (3-5 terminali maksimum akım/voltaj giriş değeri)
08-43: 16.0 (PID basınç transmitterinin maksimum bar değeri)
03-03: 2 (M0 terminal fonksiyonu RL seçildi)(M0)
03-04: 3 (M1 terminal fonksiyonu RM seçildi)(M1)
04-02: 4.00 (RL(M0) girişi aktif edildiğinde PID set değeri)
04-01: 8.00 (RM(M1) girişi aktif edildiğinde PID set değeri)
00-16: 8 (Çalışma Modu Seçimi (H5))(H5:Bu modda frekans komut kaynağı dahili ayar çarkı, çalışma komutu ise harici terminallerden verilmektedir. Ayrıca bu modda çoklu hız inputları(M0,M1 vb.) kullanılabilmektedir.)

Not: Shihlin sürücülerde PID 4-20mA sinyal koptu bilgisi alınabilir. Bununla ilgili parametre ayarlarına buradan ulaşabilirsiniz.

Yukarıda girilen parametrelere göre M0 dijital giriş terminali tetiklendiğinde, PID set değeri 4.00 olmaktadır.M1 dijital giriş terminali tetiklendiğinde, PID set değeri 8.00 olmaktadır. Eğer herhangi bir dijital giriş tetiklenmediyse PID set değeri 08-03 parametresinde girilen değer olacaktır.

SC3 Başınç Transmitteri Bağlantı Şeması

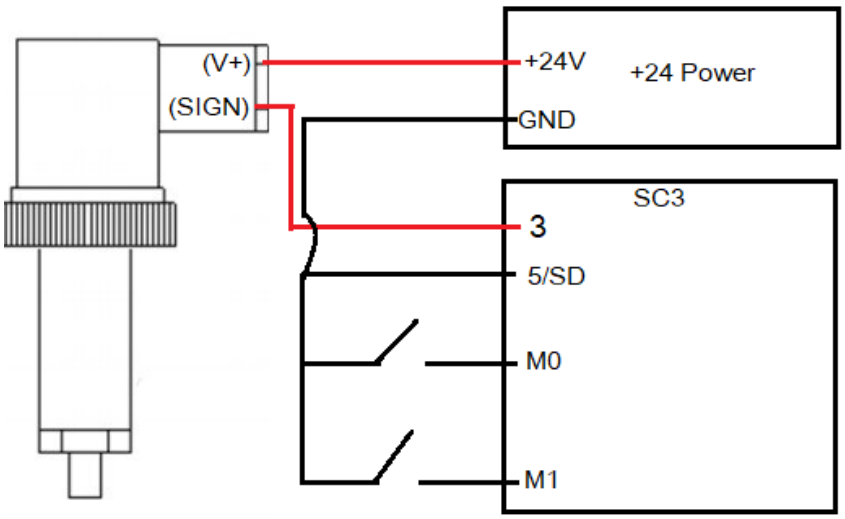

SF3 Parametre Ayarları:

SF3: (V0.140) ve üzeri modellerde

NOT: Sürücü versiyonuna 00-01 parametresinden bakılabilir.

08-00: 52 (PID set değeri çoklu hız değerleri tarafından belirlenir ve feedback değeri 4-5 terminallerinden alınır.)
08-01: 0 (Negatif PID seçimi)
02-00: 0 (2-5 terminali fonksiyonu pasif edildi.)
02-01: 4 (4-5 terminali PID feedback için kulanılacaktır.)
08-43: 16.0 (PID basınç transmitterinin maksimum bar değeri)
03-03: 2 (M0 terminal fonksiyonu RL seçildi)(M0)
03-04: 3 (M1 terminal fonksiyonu RM seçildi)(M1)
04-02: 4.00 (M0(RL) girişi aktif edildiğinde PID set değeri)
04-01: 8.00 (M1(RM) girişi aktif edildiğinde PID set değeri)
00-16: 8 (Çalışma Modu Seçimi (H5)) (H5:Bu modda frekans komut kaynağı dahili ayar çarkı, çalışma komutu ise harici terminallerden verilmektedir. Ayrıca bu modda çoklu hız inputları(M0,M1 vb.) kullanılabilmektedir.)

Not: Shihlin sürücülerde PID 4-20mA sinyal koptu bilgisi alınabilir. Bununla ilgili parametre ayarlarına buradan ulaşabilirsiniz.

Yukarıda girilen parametrelere göre M0 dijital giriş terminali tetiklendiğinde, PID set değeri 4.00 olmaktadır.M1 dijital giriş terminali tetiklendiğinde, PID set değeri 8.00 olmaktadır. Eğer herhangi bir dijital giriş tetiklenmediyse PID set değeri 08-03 parametresinde girilen değer olacaktır.

SF3 Başınç Transmitteri Bağlantı Şeması

