Shihlin Sürücü (SL3-SC3) Var-Gel (Travers) Çalışma Modu

Sürücüyü 4 Digital Giriş ve bir parametre ayarı ile **Var-Gel Çalışma**ya alabiliriz.

STF --> Start Butonu
STR --> Stop Butonu
M0 --> İleri Switch
M1 --> Geri Switch

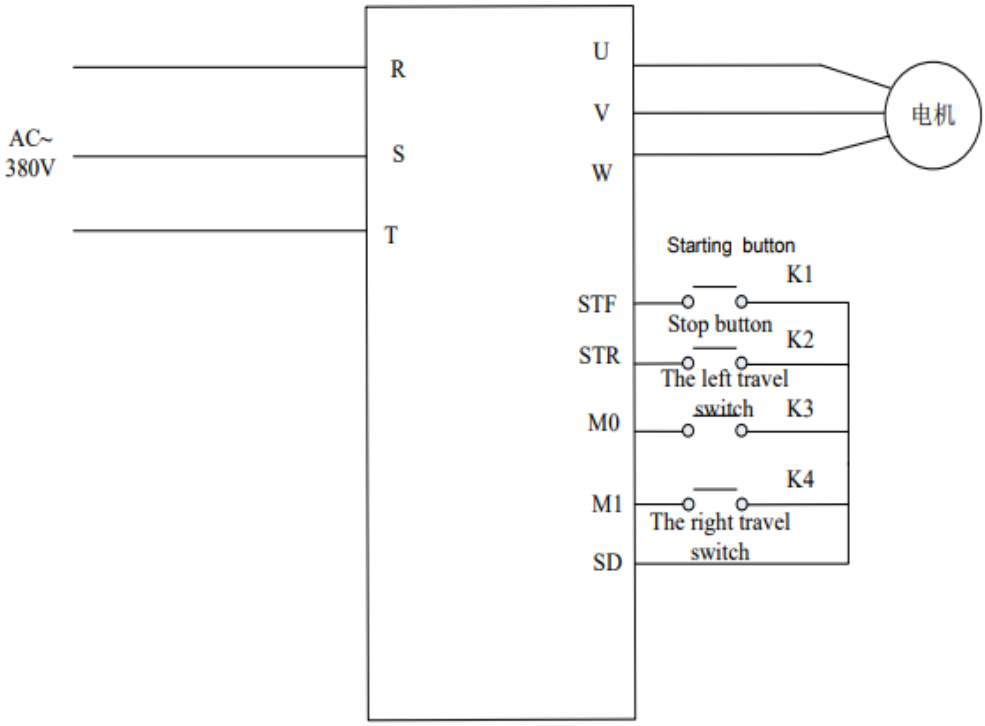

Parameter	Name	Factory Value	Setting Range	Content
10-55 P.226	Reciprocating mechanical function	0	0	Reciprocating mechanical function is invalid
			1	Reciprocating mechanical function effectively
10-56 P.227	Forward limit of time	0.0s	0 ~ 3600.0s	When the inverter keeps running in FWD mode and its running time is longer than the setting value of 0.-56, the motor speed will decrease to zero and the inverter will be powered off. This function is invalid when the setting value is zero.
10-57 P.228	Reverse time limited	0.0s	0 ~ 3600.0s	When the inverter keeps running in FWD mode and its running time is longer than the setting value of 10-57,the motor speed will decrease to zero and the inverter will be powered off. This function is invalid when the setting value is zero.

Sistem Fabrika ayarında iken **Çalışma Modu OPND** ayarlanarak harici terminallerden Start-Stop moduna getirildikten sonra **10-55 (P226)** parametresi **"1"** yapılarak Var-Gel Çalışma Modu aktif edilir. Bu aşamadan sonra **STF** girişine bağlı Start Butonuna basıldıktan sonra motor ileri yönde hareketine başlar ve **M0** girişine bağlı olan İleri Switch girişi aktif olunca motor geri yönde dönüşe geçer. Bu aşamadan sonra Motor geri yönde ilerleyişi ile **M1** girişine bağlı olan Geri Switch aktif olunca tekrar yön değiştirir ve ileri yönde harekete geçer. Bu switchler arası ileri geri hareket **STR** girişine bağlı olan Stop Butonuna basılana dek devam eder.

Ayrıca 1**0-56 (P227)** den ileri hareket süresi **10-57 (P228)** den ayarlanacak geri yön süresi içerisinde eğerki switchler görmez ise motor stopa geçerek durur. Bu özellik süre girilmemesi yani parametreler **"0.0"** tanımlanması durumunda pasiftir.

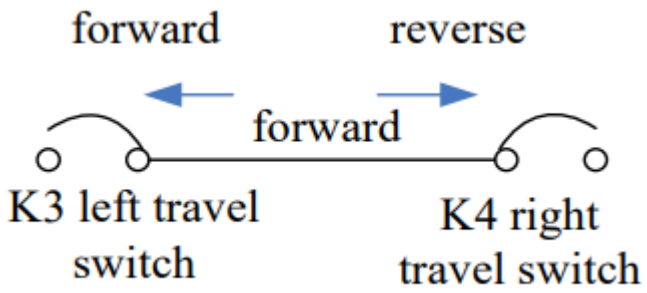

Not: Butonların tamamı N.O ve yükselen kenar kontak olmalıdır.