Shihlin Sürücülerde (SL3, SC3, SE3, SA3, SF3) Harici Start - Stop Çalışma Metotları

SC3 serisi sürücülerde Harici Terminal Tetiklemesi ile Sürücülere Start, Stop ve Çalışma yönü sinyali gönderilebilir. Her durum için **00-16 (P.79)** parametresi harici moda alınması gerekir. Örneğin hız keypad üzerinden ayarlanmak istenir ise 00-16 parametresi 4 yapılmalıdır. Çalışma modlarına bu kısımdan bakabilirsiniz.

Sürücü üzerinde 03-00 parametresi ile **STF**(Start Forward) Klemensinin, 03-01 parametresi ile **STR**(Start Reverse) Klemensinin, 03-03 parametresi ile de M0 (Multi İnput 0) Klemensinin ne amaçla kullanılacağı seçilebilir.

1-

K0	K1	Operating Instructions
0	0	Stop
1	0	Run Forward
0	1	Run Reverse
1	1	Stop

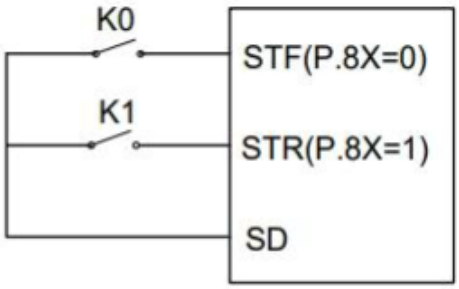

03-00 (P.83): 0 (STF) (Sürücü Üzerinde STF Klemensi)
03-01 (P.84): 1 (STR) (Sürücü üzerinden STR Klemensi) tanımlanır ise şekilde de görüleceği gibi STF girişine sinyal geldiği sürece sürücü ileri yönde Start, STR girişine sinyal geldiği sürece sürücü geri yönde start alacaktır. Her iki anahtar aynı anda aktif yada aynı anda pasif ise sürücü Stop konumunda olacaktır.

2-

K0	K1	Operating Instrnctions
0	0	Stop
0	1	Stop
1	0	Run Forward
1	1	Run Reverse

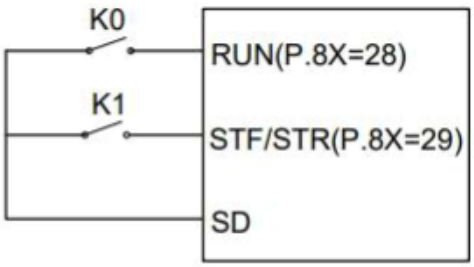

03-00 (P.83): 28 (RUN) (Sürücü Üzerinde STF Klemensi)
03-01 (P.84): 29 (STF/STR) (Sürücü üzerinden STR Klemensi)tanımlanır ise STF girişine sinyal geldiği sürece sürücü ileri yönde Start, STF girişi varken STR sinyali gelir ise sürücü geri yönde Start alacaktır. Diğer anahtarlama kombinasyonlarında sürücü Stop konumunda olacaktır.

3-

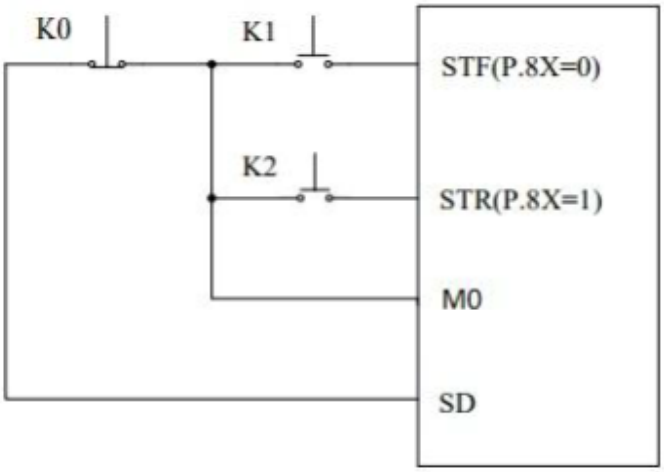

03-00 (P.83): 0 (Sürücü Üzerinde STF Klemensi)
03-01 (P.84): 1 (Sürücü üzerinden STR Klemensi)
03-03 (P.80): 31 (Sürücü üzerinde M0 Klemensi) tanımlanır ise Normalde Kapalı Stop Anahtarı(K0) sinyali var iken, STF(K1) sinyalinin Yükselen kenar tetiği gelmesi ile sürücü iler yönde start, STR(K2) anahtarının Yükselen kenar tetiği gelmesi ile sürücü geri yönde start alacaktır. Sürücü Run konumunda iken herhangi bir anda Normalde kapalı Stop Anahtarı(K0) sinyali kesilir ise sürücü Stop konumunda
olacaktır.

4-

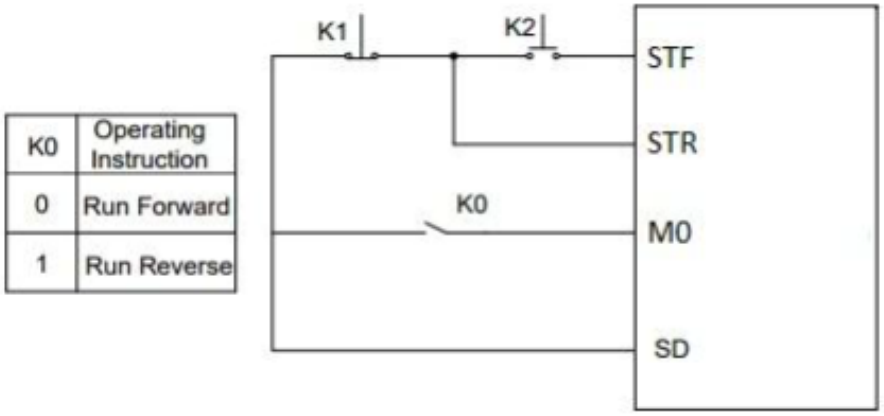

K0	Operating Instruction
0	Run Forward
1	Run Reverse

03-00 (P.83): 28 (RUN) (Sürücü Üzerinde STF Klemensi)
03-01 (P.84): 31 (STOP) (Sürücü üzerinden STR Klemensi)
03-03 (P.80): 29 (STF/STR) (Sürücü üzerinde M0 Klemensi) tanımlanır ise Normalde Kapalı Stop Anahtarı(K1) sinyali varken, STF(K2) anahtarının yükselen kenar tetiği ile M0 dijital girişi(K0) pasif ise sürücü ileri yönde start, M0 dijital girişi(K0) aktif ise ileri sürücü geri yönde start alacaktır. Çalışma esnasında Normalde Kapalı Stop Butonu(K1) sinyali kesilir ise Sürücü Stop konumunda olacaktır.