Shihlin Sürücünün Dijital Girişlerinin NPN ve PNP Ayarlanması

SINK: NPN
SOURCE: PNP

SD: 0V
PC: 24V

1- Dahili NPN :
Sürücü üzerindeki switch **SINK** konumunda olmalıdır.

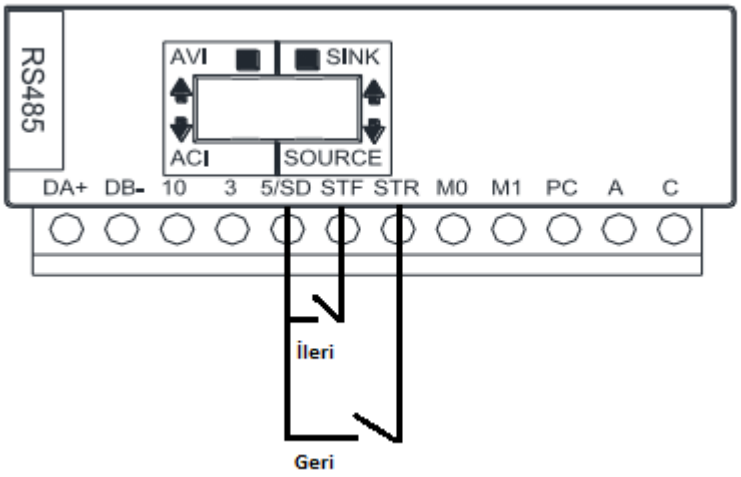

2- Dahili PNP
Sürücü üzerindeki switch **SOURCE** konumunda olmalıdır.

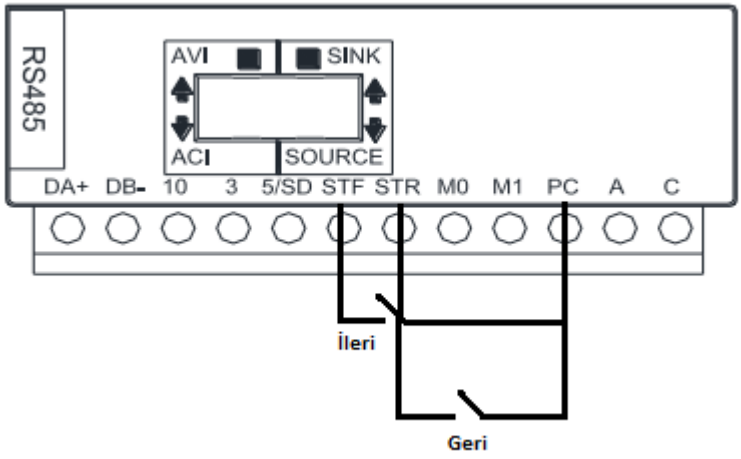

3- Harici NPN:
Sürücü üzerindeki switch **SINK** konumunda olmalıdır.

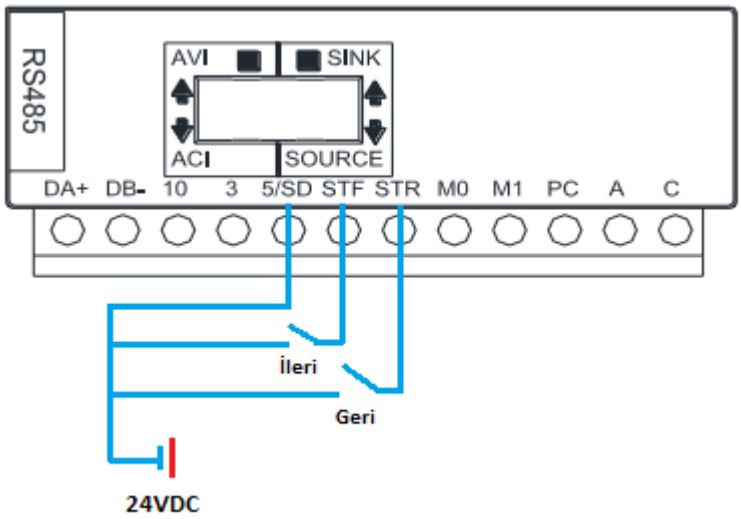

4- Harici PNP:
Sürücü üzerindeki switch **SOURCE** konumunda olmalıdır.

