Shihlin SF-G Serisi Sürücüyü 4-20mA Sürme İşlemi

Eğer sürücü hızı 4-20mA bir kaynak üzerinden ayarlanacak ve Start/Stop işlemleri de dışarıdan tetik ile sağlanacak ise aşağıdaki parametreler girilmelidir.

Bağlantı: Canlı uç **4.** pine eksi uç ise **5.** pine bağlanmalıdır.

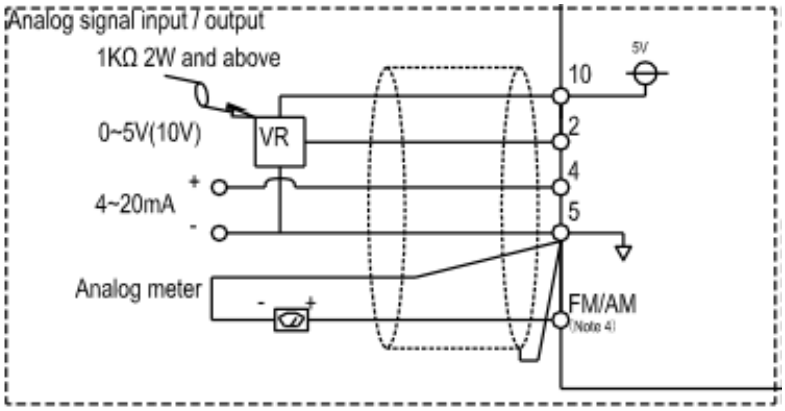

P.79: 1 (Parametreler girildikten sonra bu parametre 2'e çekilir)
P.39: 50 (Max Frekans)
P.196: 0 (Min Frekans)
P.197: 50 (Max Frekans)
P.198: 4 (4 mA)
P.199: 20 (20 mA)
P.80: 5
P.79: 2

SD ucu ile **RL** kontağı kendi arasında devamlı şekilde köprü halinde olmalıdır. Aksi takdirde 4-20 mA sürücü tarafından dikkate alınmaz.

Harici Start/Stop için:
SD ortak uç STF ileri Start, STR Geri Start. STF ve STR'den bir tanesi gelmez ise sürücü Stop'a geçer.