Shihlin Serisi AC Motor Sürücüyü Harici 4-20mA Sürme

1- **SL3/SC3:** AVI/ACI switch'i ACI konumuna alınmalıdır.

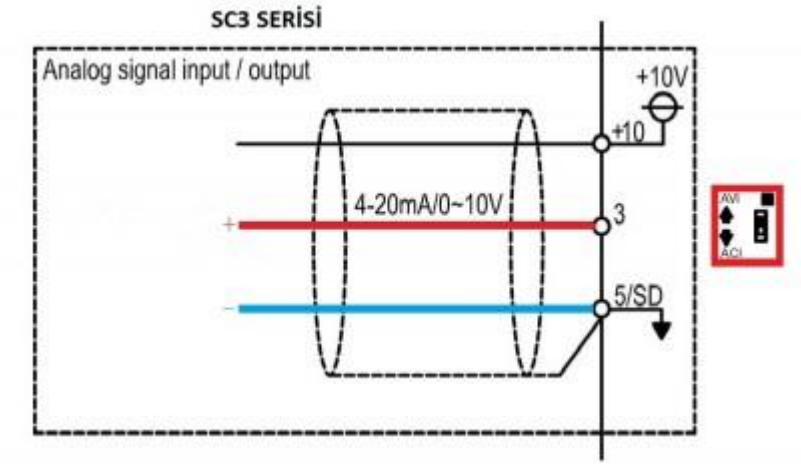

SL3 - SC3 Parametre Ayarları		
PARAMETRE	**DEĞER**	**AÇIKLAMA**
00-16	2	Çalışma Modu Seçimi: Hız analog, Start harici input
02-20	0	3-5 terminali sinyal seçimi: 4-20mA

Sürücü gönderilen pulse ile dönmesi için harici start girişi yani **STF** veya **STR** tetikleniyor olması gerekir. PLC'den 10 kHz geldiğinde sürücü frekans 50.00 Hz olur.

2- **SS2:** AVI/ACI switch'i ACI konumuna alınmalıdır.

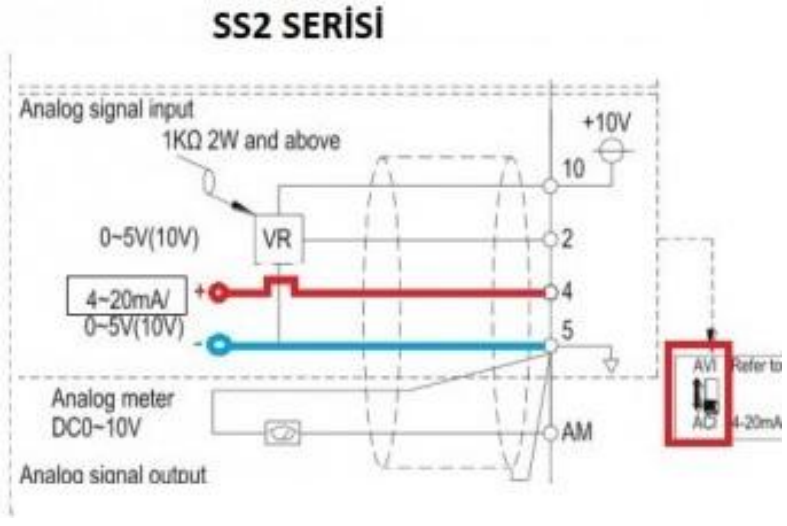

SS2 Parametre Ayarları		
PARAMETRE	**DEĞER**	**AÇIKLAMA**
P.79	2	Çalışma Modu Seçimi: Hız analog, Start harici input
P.196	0	3-5 terminali sinyal seçimi: 4-20mA
P.197	50	4-5 terminali minimum akım/voltaj değerine karşılık gelen frekans
P.198	4.0	4-5 terminali minimum akım/voltaj girişi değeri
P.199	20.0	4-5 terminali maksimum akım/voltaj girişi değeri
P.82	5	Çoklu-fonksiyon terminali M2 fonksiyonu seçimi: AU

SD ucu ile **M2** kontağı kendi arasında devamlı şekilde köprü halinde olmalıdır. Aksi takdirde 4-20 mA sürücü tarafından dikkate alınmaz.

3- **SF-G:** Canlı uç **4.** pine eksi uç ise **5.** pine bağlanmalıdır.

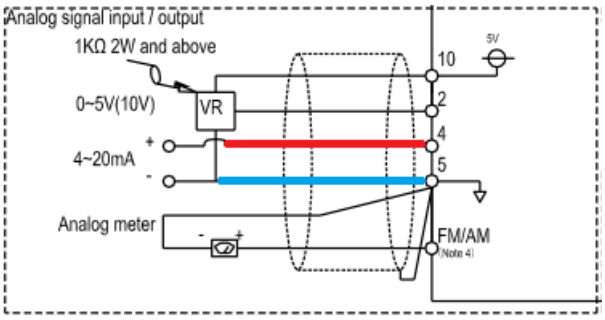

SF-G Parametre Ayarları		
PARAMETRE	**DEĞER**	**AÇIKLAMA**
P.79	2	Çalışma Modu Seçimi: Hız analog, Start harici input
P.39	50	Maksimum frekans
P.196	0	3-5 terminali sinyal seçimi: 4-20mA
P.197	50	4-5 terminali minimum akım/voltaj değerine karşılık gelen frekans
P.198	4.0	4-5 terminali minimum akım/voltaj girişi değeri
P.199	20.0	4-5 terminali maksimum akım/voltaj girişi değeri
P.82	5	Çoklu-fonksiyon terminali M2 fonksiyonu seçimi: AU

SD ucu ile **M2** kontağı kendi arasında devamlı şekilde köprü halinde olmalıdır. Aksi takdirde 4-20 mA sürücü tarafından dikkate alınmaz.

4- **SE3:** SW3 4-20mA konumuna alınmalıdır.

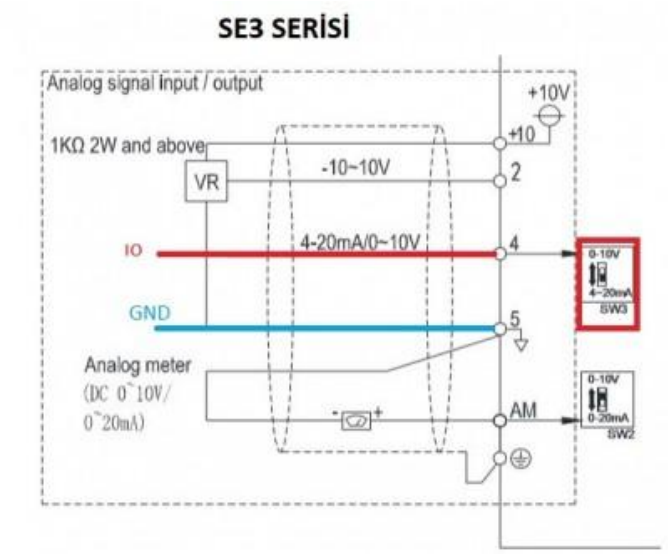

SE3 Parametre Ayarları		
PARAMETRE	**DEĞER**	**AÇIKLAMA**
00-16	2	Çalışma Modu Seçimi: Hız analog, Start harici input
02-00	0	2-5 terminali fonksiyon seçimi: Fonksiyon yok.
02-01	1	4-5 terminali fonksiyonu: Frekans referansı
02-20	0	4-5 terminali sinyal seçimi: 4-20mA
02-21	50	4-5 terminali maksimum çalışma frekansı
02-25	4.00	4-5 terminali minimum akım/voltaj girişi değeri
02-26	20.00	4-5 terminali maksimum akım/voltaj girişi değeri

5- **SA3:** SW2 4-20mA konumuna alınmalıdır.

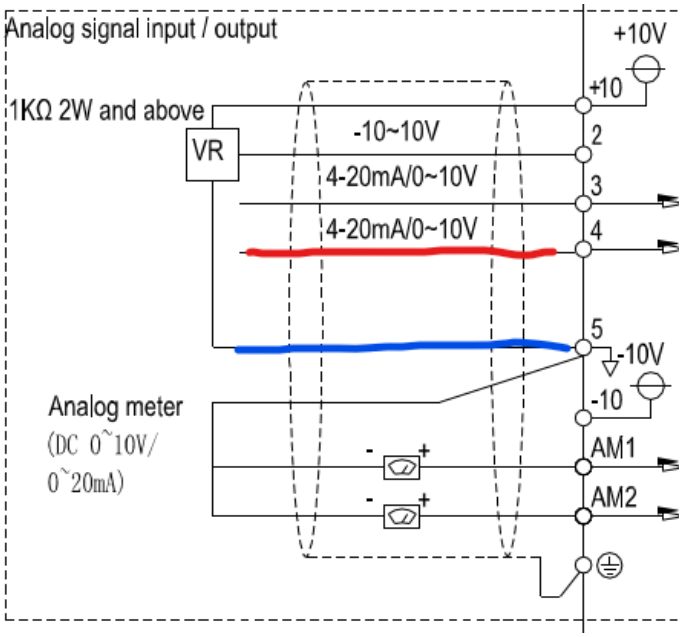

SA3 Parametre Ayarları		
PARAMETRE	**DEĞER**	**AÇIKLAMA**
00-16	2	Çalışma Modu Seçimi: Hız analog, Start harici input
02-00	0	2-5 terminali fonksiyon seçimi: Fonksiyon yok.
02-01	1	4-5 terminali fonksiyonu: Frekans referansı
02-20	0	4-5 terminali sinyal seçimi: 4-20mA
02-21	50	4-5 terminali maksimum çalışma frekansı
02-25	4.00	4-5 terminali minimum akım/voltaj girişi değeri
02-26	20.00	4-5 terminali maksimum akım/voltaj girişi değeri