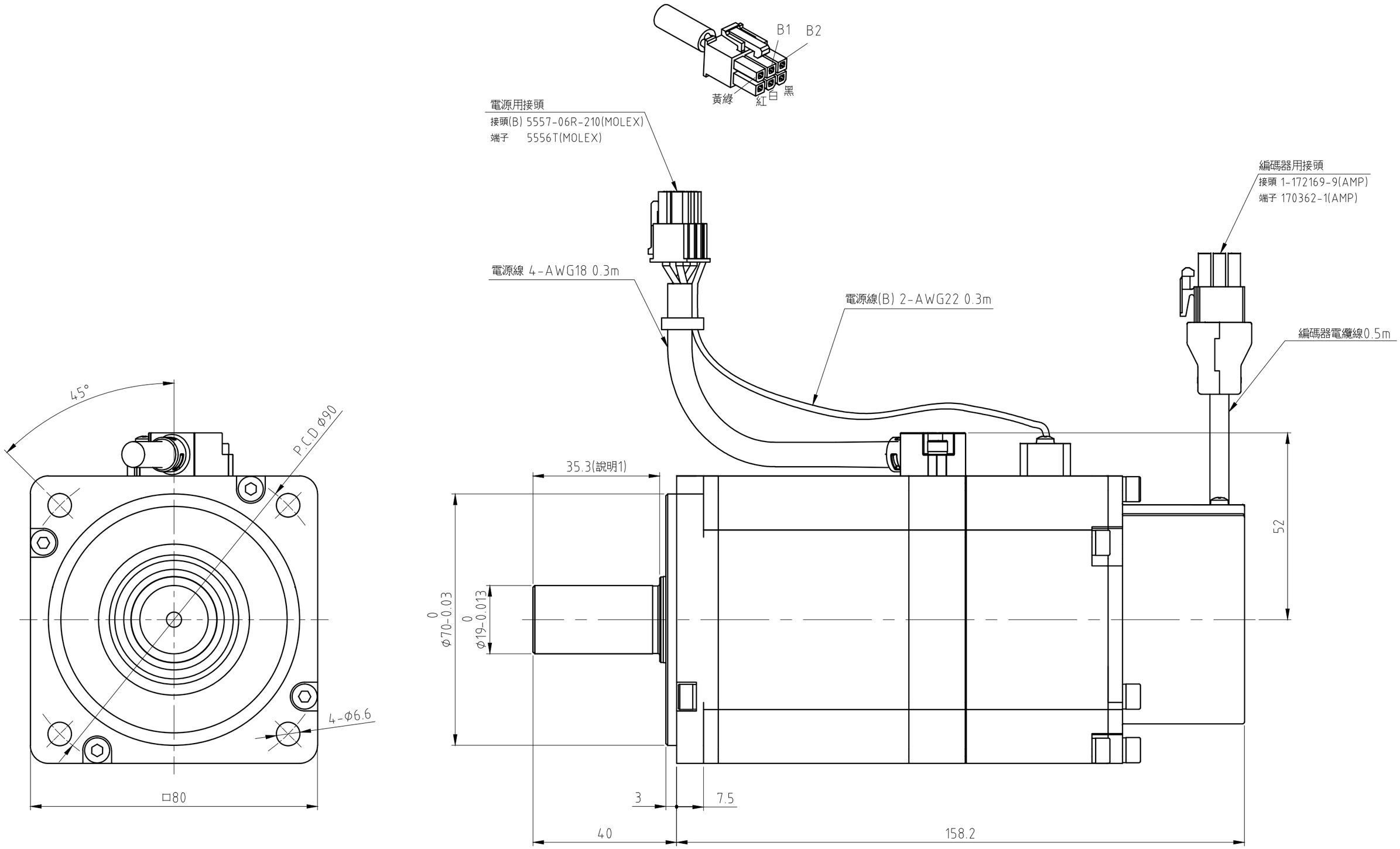

說明1：建議最深裝配長度在34.8mm以下。